Filtroregulator + naolejacz

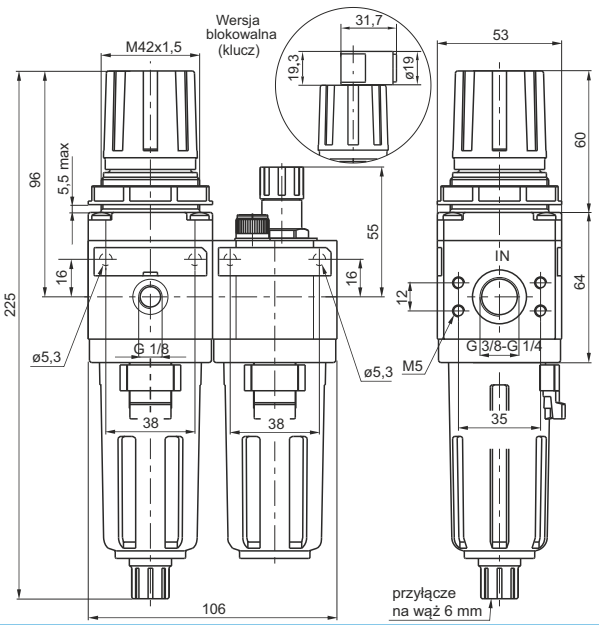

Kod zamówieniowy

17206 C.S.G.T.O

C	PRZYŁĄCZA
	A = G 1/4"
	B = G 3/8"
S	ROZMIAR WKŁADKI FILTR.:
	A = 5µ
	B = 20µ
	C = 50µ
G	ZAKRES REGULACJI
	A = 0 - 2 bar
	B = 0 - 4 bar
	C = 0 - 8 bar
	D = 0 - 12 bar
T	TYP
	S = automat. spust kondensatu
O	OPCJA
	Standard (bez opcji) - puste
	K = Wersja blokowalna (klucz)

Przykład kodu zamówieniowego: 17206B.B.D.S
Filtroreduktor + naolejacz, rozmiar 2, przyłącza G 3/8", rozmiar porów wkładki filtracyjnej 20µ, zakres regulacji 0-12 bar, automatyczny spust kondensatu.

Charakterystyka przepływu

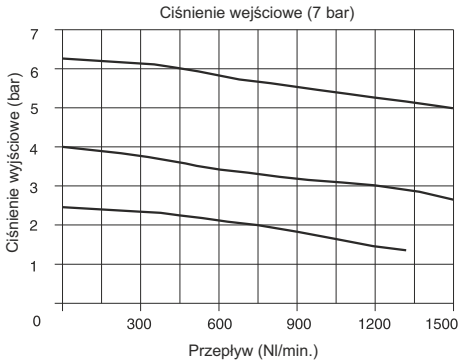

Charakterystyka regulacji

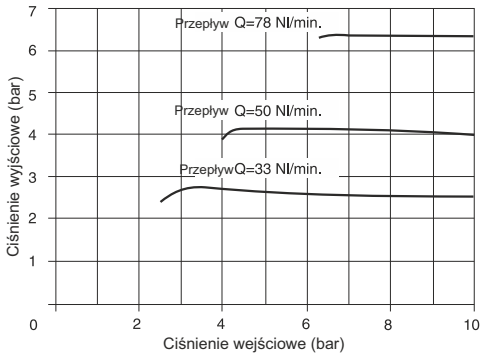

Charakterystyka pracy

- Membranowy filtroregulator z odprężaniem
- Zrównoważona konstrukcja grzybka
- Podwójne filtrowanie: poprzez wirowanie powietrza i poprzez wymienną, porowatą wkładkę filtracyjną HDPE.
- Korpus wykonany z lekkiego stopu.
- Możliwość przymocowania do ściany za pomocą śrub M5 zabezpieczonych osłonkami.
- Blokowalna rączka poprzez wciśnięcie w dół do żądanej pozycji
- Przezroczyste zbiorniki z technopolimeru wraz z odpornymi na uderzenia osłonami z technopolimeru przymocowane do korpusu za pomocą oprawki bagnetowej i przycisku bezpieczeństwa
- Ręczny i półautomatyczny zawór spustu kondensatu; w wersji półautomatycznej spust następuje w przypadku spadku ciśnienia w zaworze lub poprzez wciśnięcie zaworu spustowego do góry.
- Możliwość obserwacji poziomu kondensatu pod każdym kątem, również z osłonką.
- W opcji zawór z automatycznym spustem kondensatu.
- Dwa złącza manometrowe, w komplecie korek.
- Naolejanie mgłą olejową zależne od przepływu.
- Przezroczysta kopułka z technopolimeru z gałką regulacyjną.
- Bardzo dokładna regulacja dozowania oleju.

Dane techniczne

Przyłącza	G 1/4" - G 3/8"
Maksym. ciśnienie pracy	13 bar
Temperatura pracy	-5°C - +50°C
Przyłącza manometru	G 1/8"
Waga	750g
Zakres ciśnienia (bar)	0 - 2 / 0 - 4 / 0 - 8 / 0 - 12
Rozmiar porów wkładki filtracyjnej	5µ - 20µ - 50µ
Pojemność zbiornika	30 cm³
Wskazana ilość dozowanego oleju	1 kropla na każde 300/600 Nl
Typ oleju	FD22 - HG32
Pojemność zbiornika	52 cm³
Min. przepływ przy 6,3 bar	20 Nl/min
Pozycja mocowania	Pionowa
Śruby mocujące	M5
Maksym. moment dokręcenia przyłączy	25 Nm