Przełącznik ciśnieniowy, regulowany

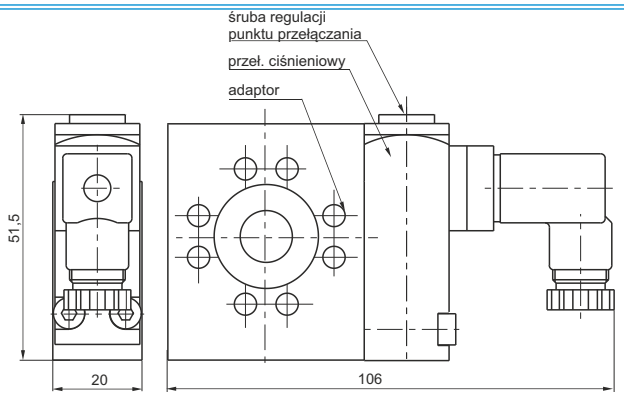

Kod zamówieniowy

17T

T	TYP
	24A = adaptor przełącznika
	14B = tylko przełącz. ciśnieniowy
	24C = komplet: adaptor + przełącznik ciśnieniowy

Przykład kodu zamówieniowego: 1724C
Przełącznik ciśnieniowy, regulowany, w komplecie z adaptorem, do zestawów rozmiaru 2

Przyłącze elektryczne

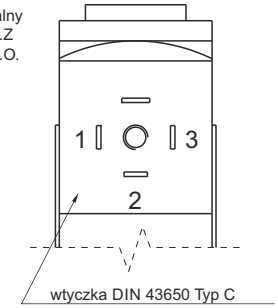

Charakterystyka pracy

- Przełącznik ciśnieniowy wraz z adaptorem musi być umieszczony pomiędzy dwoma elementami zestawu przygotowania powietrza.
- Nie może być użyty oddzielnie lub na końcu całego zestawu.
- Przełącznik ciśnieniowy można nastawić na żądane ciśnienie przełączania (w zakresie od 2 do 10 bar) poprzez śrubę regulacyjną.
- Przyłącze elektryczne to 15 mm przyłącze DIN 43650 typ C
- Mikrostyk może być użyty jako normalnie otwarty lub normalnie zamknięty

Dane techniczne

Maksym. ciśnienie pracy	13 bar
Temperatura pracy	-5°C - +50°C
Waga	200g
Obciążalność mikrostyków	1 A
Maksym. napięcie	250 VAC
Stopień ochrony (razem z wtyczką)	IP 65
Zakres regulacji (bar)	2 - 10 bar
Pozycja mocowania	Dowolna

Rozgałęźnik sprężonego powietrza

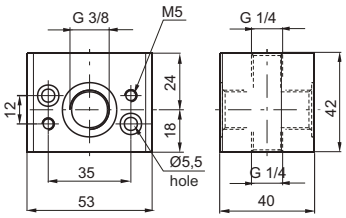

Kod zamówieniowy

17240

Waga 160g

Rozgałęźnik sprężonego powietrza - profil "H"

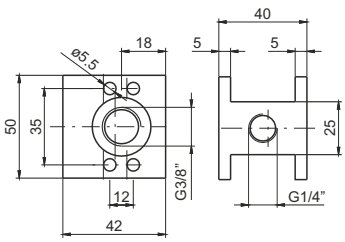

Kod zamówieniowy

17240H

Waga 116g

Uchwyt mocujący

Kod zamówieniowy

17250

Waga 65g

Zestaw montażowy

Kod zamówieniowy

1726V

V	WERSJA
	0 =standard
	5 =dla zaworu łagodnego startu

Waga 20g