Reduktor ciśnienia (R)

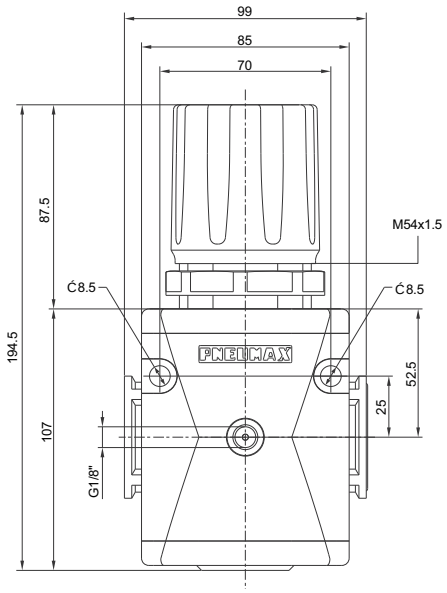

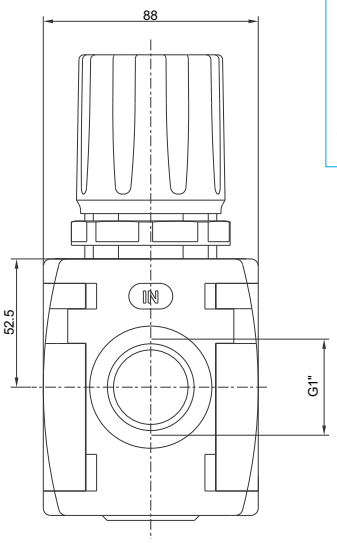

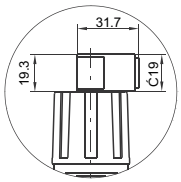

Wersja z blokadą gałki regulacyjnej z kluczem

Przykład zamówieniowy: **N174BRC**: rozmiar 4, reduktor G1", zakres regulacji ciśnienia wyjściowego 0 - 8 bar.

Charakterystyki przepływu

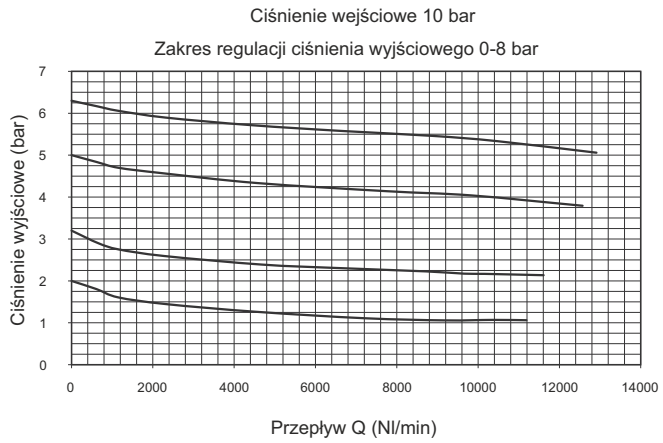

Charakterystyki regulacji

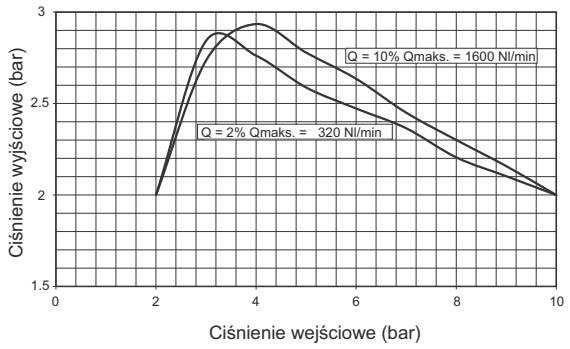

Charakterystyka działania:

- regulator z membraną, z odprężaniem,
- regulacja z małą histerezą,
- zakres ciśnienia wyjściowego do 12 bar,
- gałka regulacji może być zablokowana przez wciśnięcie w dół,
- nakrętka kontrująca do montażu panelowego regulatora

Ważne:

Nastawy wyjściowego ciśnienia regulowanego należy dokonywać w kierunku „od dołu" - przy jego narastaniu od wartości mniejszych niż wartość nastawiana do wartości nastawianej. Dla lepszej i dokładniejszej regulacji należy stosować zakres regulacji jak najbardziej zbliżony do żądanej wartości ciśnienia wyjściowego

Dane techniczne:

Przyłącza robocze	G1"
Maksymalne ciśnienie wejściowe	13 bar (1.3 MPa)
Temperatura pracy	-5°C ÷ +50°C
Przyłącze manometru	G1/8"
Waga	1225 g
Zakres regulacji ciśnienia	0-2 bar / 0-4 bar 0-8 bar / 0-12 bar
Pozycja montażu	dowolna
Śruby mocujące	M8

Kod zamówieniowy

N174BR G T O

G	Zakres regulacji ciśnienia:
	A = 0 - 2 bar
	B = 0 - 4 bar
	C = 0 - 8 bar
	D = 0 - 12 bar
T	Typ:
	= standard *
	L = bez odprężania
	R = zwiększone odprężanie
O	Opcje:
	= standard *
	K = blokada gałki regulacji

* bez dodatkowego oznaczenia literowego

Reduktor ciśnienia sterowany sygnałem pneumatycznym (R)

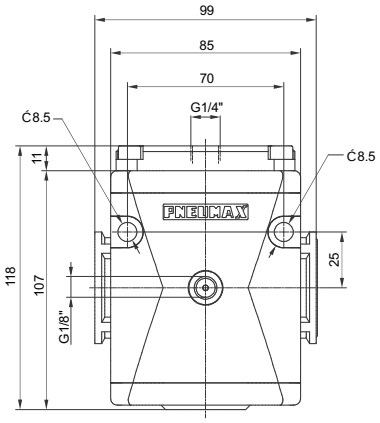

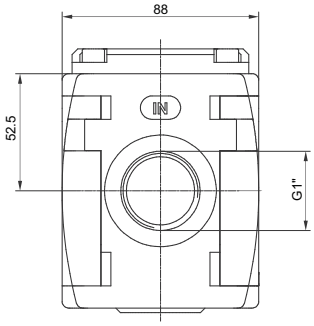

Przykład zamówieniowy: **N174BRP**: rozmiar 4, reduktor sterowany sygnałem pneumatycznym, przyłącza G1".

Charakterystyki przepływu

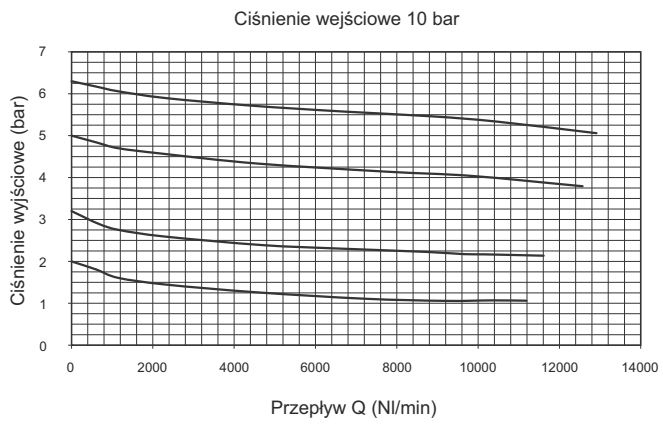

Charakterystyki regulacji

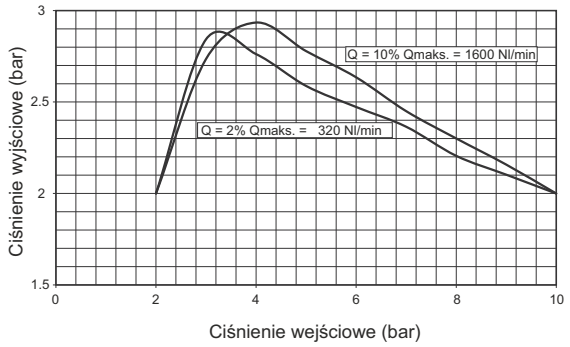

Charakterystyka sterowania

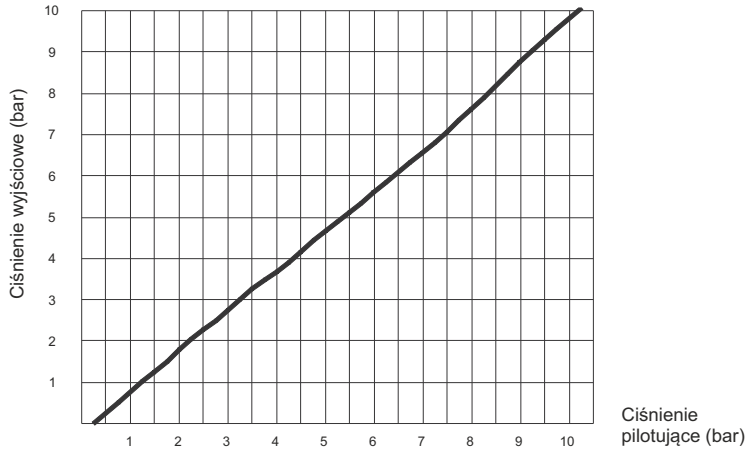

Charakterystyka działania:

- pilotowany ciśnieniem regulator z odprężaniem,
- system zbalansowany

Ważne:
Nastawy wyjściowego ciśnienia regulowanego należy dokonywać w kierunku „od dołu" - przy jego narastaniu od wartości mniejszych niż wartość nastawiana do wartości nastawianej.

Dane techniczne:

Przyłącza robocze	G1"
Przyłącze portu sterowania	G1/4"
Maksymalne ciśnienie wejściowe	13 bar (1.3 MPa)
Temperatura pracy	-5°C ÷ +50°C
Przyłącze manometru	G1/8"
Waga	1155 g
Pozycja montażu	dowolna
Śruby mocujące	M8

Kod zamówieniowy

N174BRP

Reduktor ciśnienia z wbudowanym manometrem (RM)(RW)

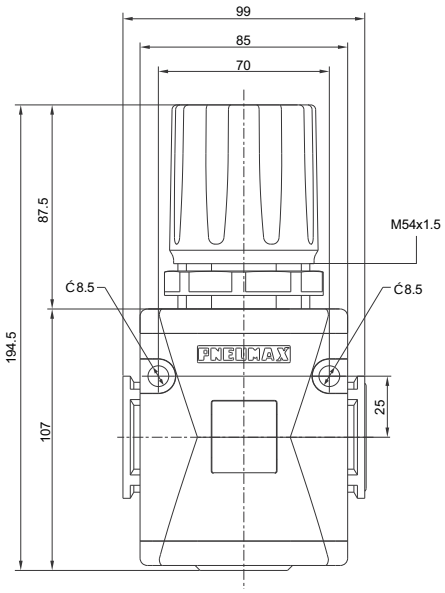

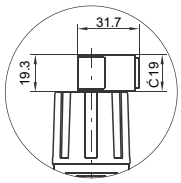

Wersja z blokadą gałki regulacyjnej z kluczem

Przykład zamówieniowy: **N174BRC**: rozmiar 4, reduktor G1", zakres regulacji ciśnienia wyjściowego 0 - 8 bar.

Charakterystyki przepływu

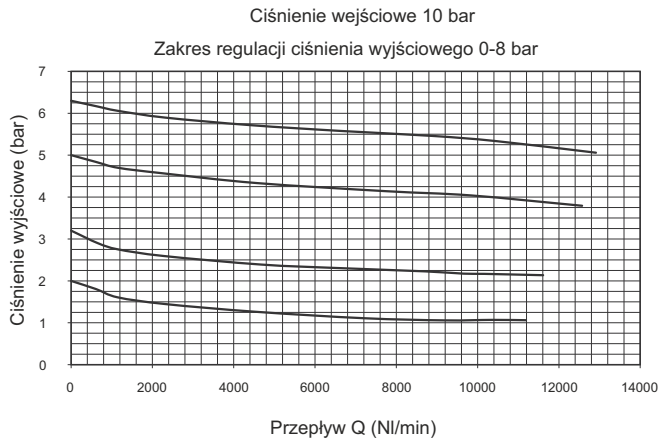

Charakterystyki regulacji

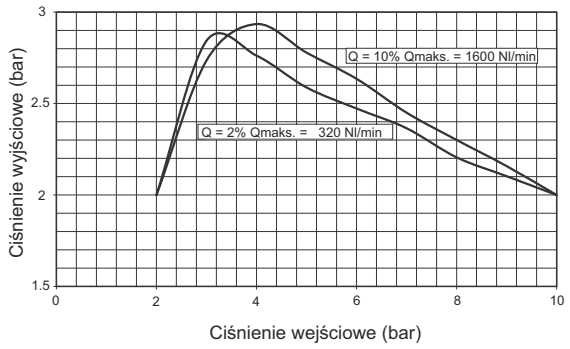

Charakterystyka działania:

- regulator z membraną, z odprężaniem,
- regulacja z małą histerezą,
- zakres ciśnienia wyjściowego do 12 bar,
- gałka regulacji może być zablokowana przez wciśnięcie w dół,
- nakrętka kontrująca do montażu panelowego regulatora
- zintegrowany manometr w standardzie:
  - ze skalą 0-12 bar dla zakresów regulacji 0-8 i 0-12 bar
  - ze skalą 0 - 4 bar dla zakresów regulacji 0-2 i 0 - 4 bar

Ważne:

Nastawy wyjściowego ciśnienia regulowanego należy dokonywać w kierunku „od dołu" - przy jego narastaniu od wartości mniejszych niż wartość nastawiana do wartości nastawianej. Dla lepszej i dokładniejszej regulacji należy stosować zakres regulacji jak najbardziej zbliżony do żądanej wartości ciśnienia wyjściowego

Dane techniczne:

Przyłącza robocze	G1"
Maksymalne ciśnienie wejściowe	13 bar (1.3 MPa)
Temperatura pracy	-5°C ÷ +50°C
Waga	1225 g
Zakres regulacji ciśnienia	0-2 bar / 0-4 bar 0-8 bar / 0-12 bar
Pozycja montażu	dowolna
Śruby mocujące	M8

Kod zamówieniowy

N174BR(D)(G)(T)(O)

(D)	Kierunek przepływu:
	M = od lewej do prawej
	W = od prawej do lewej
(G)	Zakres regulacji ciśnienia:
	A = 0 - 2 bar
	B = 0 - 4 bar
	C = 0 - 8 bar
	D = 0 - 12 bar
(T)	Typ:
	= standard *
	L = bez odprężania
	R = zwiększone odprężanie
(O)	Opcje:
	= standard *
	K = blokada gałki regulacji

* bez dodatkowego oznaczenia literowego

Reduktor ciśnienia z wbudowanym manometrem sterowany sygnałem pneumatycznym (RM)(RW)

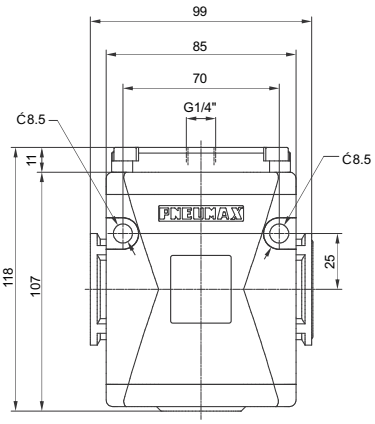

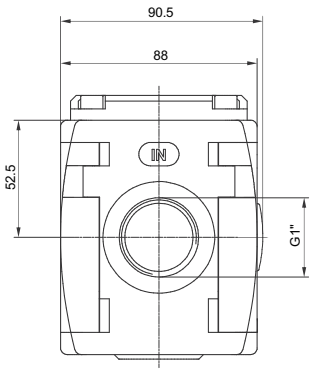

Przykład zamówieniowy: **N174BRMP**: rozmiar 4, reduktor ciśnienia z wbudowanym manometrem, sterowany sygnałem pneumatycznym, przepływ powietrza z lewej do prawej, przyłącza G1".

Charakterystyki przepływu

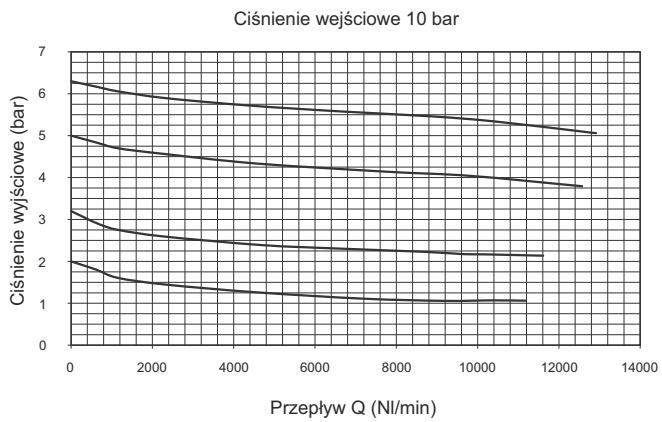

Charakterystyki regulacji

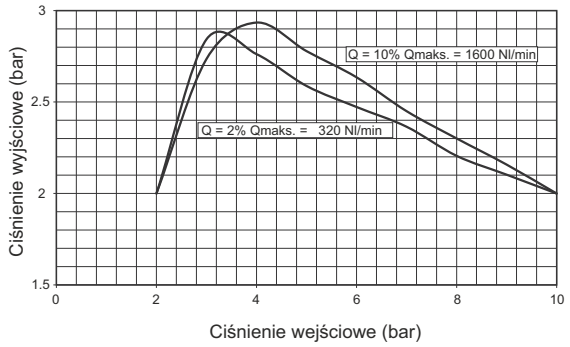

Charakterystyka sterowania

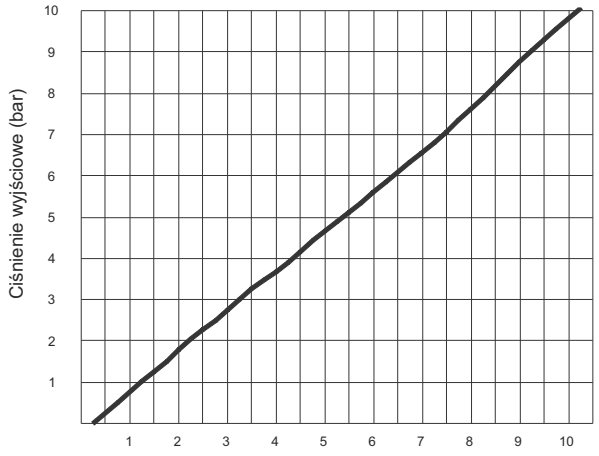

Charakterystyka działania:

- pilotowany ciśnieniem regulator z odprężaniem,
- system zbalansowany

Ważne:
Nastawy wyjściowego ciśnienia regulowanego należy dokonywać w kierunku „od dołu" - przy jego narastaniu od wartości mniejszych niż wartość nastawiana do wartości nastawianej.

Dane techniczne:

Przyłącza robocze	G1"
Przyłącze portu sterowania	G1/4"
Maksymalne ciśnienie wejściowe	13 bar (1.3 MPa)
Temperatura pracy	-5°C ÷ +50°C
Waga	1150 g
Pozycja montażu	dowolna
Śruby mocujące	M8

Kod zamówieniowy

N174BR(D)P

(D)	Kierunek przepływu:
	M = od lewej do prawej
	W = od prawej do lewej